Il presente disegno è di proprietà di Interpump Group S.P.A., ne è vietata la riproduzione o la divulgazione a termini di legge. This drawing belongs to Interpump Group S.P.A., copy or divulgation are forbidden by law.

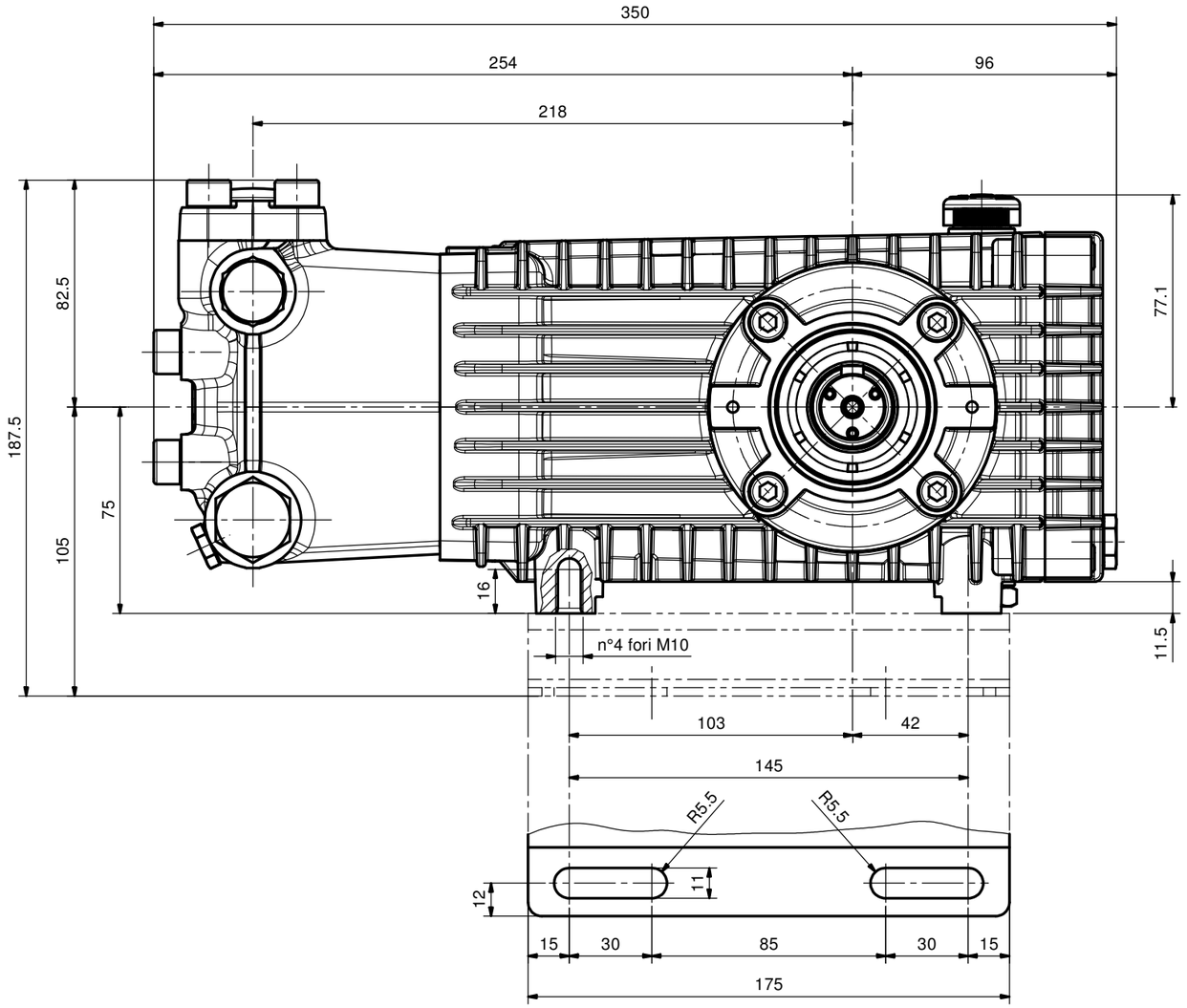

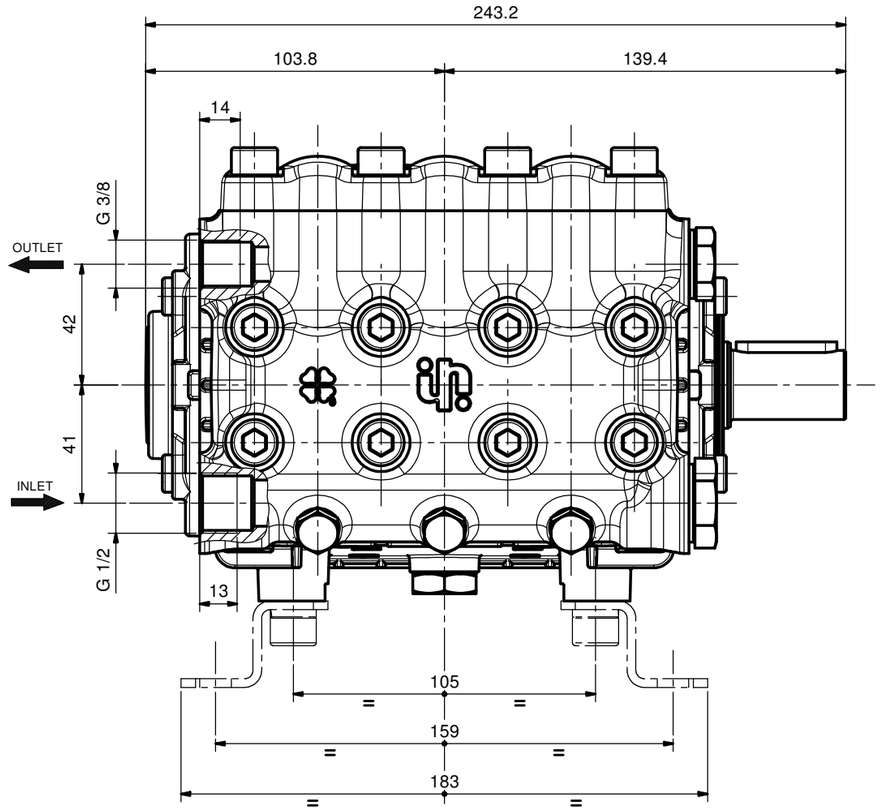

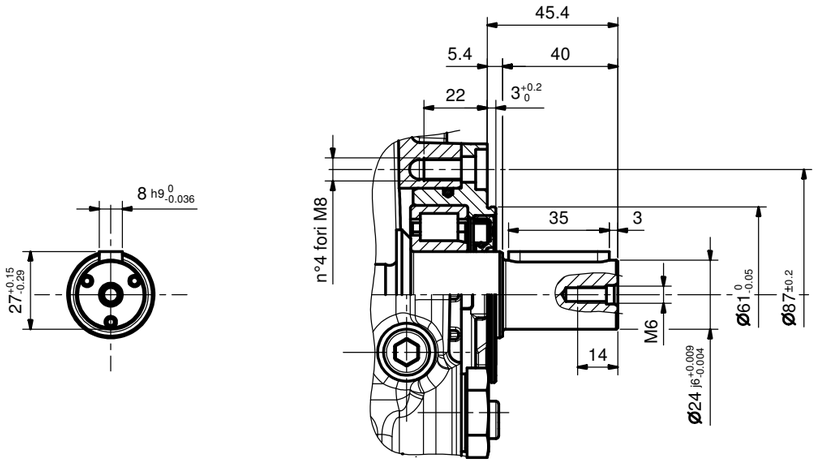

REV.	Data/Date	Descrizione modifica / Modification description	Firma/Signature	MT N°

Peso Grezzo: Raw Weigth: 0 g	Peso finito: Net weight: 0 g	Derivazione: Derivation:	Sostituisce: Replaces:	M.T.: 4343
MATERIALE: MATERIAL:				
STATO: RAW MAT.STATE:				
TRATTAMENTI: TREATMENTS:				
R: N/mm²	Durezza: Hardness:	Colore: Colour:		

DISEGN.: Cantarelli
FTECN: Barbieri
DATA: 12/02/2018
SCALE: 1:1
Foglio: 1 / 1

DENOMINAZIONE / DENOMINATION	DIS. COD./ DRAWING CODE	REV.
INGOMBRO POMPA SERIE 66 H.P. AISI420B	66961100	0

LEGENDA CRITICITA': vedi DT n°2850000082
CRITICALITY LEGEND: according to DT n.2850000082
Sicurezza Safety | Critica Critical | Importante Important | Nessun simbolo No symbol | Standard | CRITICITA': NONE

A2